Placa vitrocerámica Serie 300 Radiant de 3 zonas y 60 cm

EHF6231IOK

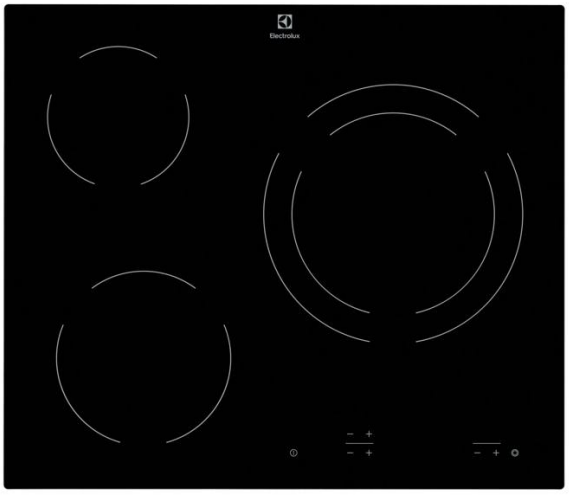



Disfrute del espacio y la libertad de cocinar lo que desee
Utilice sartenes y ollas grandes como un chef profesional. La zona de cocción extra-grande para recipientes de grandes medidas de esta vitrocerámica ofrece libertad para preparar fácilmente los platos en utensilios de gran tamaño.

Placa radiante sin marco de 3 zonas, Controles táctiles Independientes, Indicadores de calor residual, Zona Doble de 27 cm

Ventajas y características

Panel de control integrado, un diseño más intuitivo
Los mandos de esta placa de vitrocerámica se han diseñado para ser intuitivamente accesibles.

Siempre sabrás qué zona sigue caliente
Gracias a los indicadores de calor residual que muestran inteligentemente dónde reside el calor, esta vitrocerámica le permite saber exactamente qué zonas siguen calientes.

Seguridad para proteger a los más pequeños
Esta vitrocerámica tiene un inteligente mecanismo de seguridad que impide que los niños la enciendan de forma accidental. En marcha con un solo toque.

Fácil de limpiar
La superficie vitrocerámica de esta placa es muy fácil de limpiar. Basta con pasarle un paño para dejarla impecable.

Independiente y fácil de instalar
Puesto que esta vitrocerámica es independiente, tendrá más flexibilidad para colocarla donde desee. Elija la ubicación que se adapte a su estilo de cocinar.

- Mandos digitales
- Posición de los controles: Frontal derecho
- Controles iluminados
- Zona frontal izquierda:Hilight, 1800 W / 180 mm
- Zona trasera izquierda:Luz alta,1200 W / 145 mm
- Zona frontal medio:No,
- Zona media trasera:No,
- Zona frontal derecha: Luz alta, Paella, Triple Circuit Round,1700 /2700 W / 210 / 270 mm
- Zona posterior derecha: No,
- Sistema seguridad niños.
- Bloqueo de seguridad
- Señal acústica
- Indicadores de calor residual
- Fácil instalación gracias al sistema sin herramientas
- Color principal: Negro

Electrolux

Placa vitrocerámica Serie 300 Radiant de 3 zonas y 60 cm

EHF6231IOK

Especificaciones de producto

Tipo	vitrocerámica	Peso bruto	8.3
Tamaño (cm)	60		
Panel de control	Táctil independiente		
Estética	Sin marco		
Potencia total (W)	5700		
Dimensiones	590x520		
Zona cocción frontal izdo.	1800 W / 180 mm		
Zona cocción frontal dcho.	1700 /2700 W / 210 / 270 mm		
Zona cocción posterior izdo.	1200 W / 145 mm		
Funciones de control	Avisador acústico, Bloqueo de seguridad, Indicador de calor residual		
Color	Negro		
Ancho hueco (mm)	560		
Fondo hueco (mm)	490		
Frecuencia (Hz)	50-60		
Longitud del cable (m)	1.5		
Tipo de enchufe	No incluye enchufe		
Gas butano/propano	Solo funciona con gas natural		
Consumo de energía Modo Apagado (W)	0.3		
PNC	949 492 252		
EAN	7332543487523		
Código de producto	ER Open		
Altura del embalaje	125		
Profundidad del embalaje	600		
Anchura del embalaje	678		

PSGBHO210DE00004

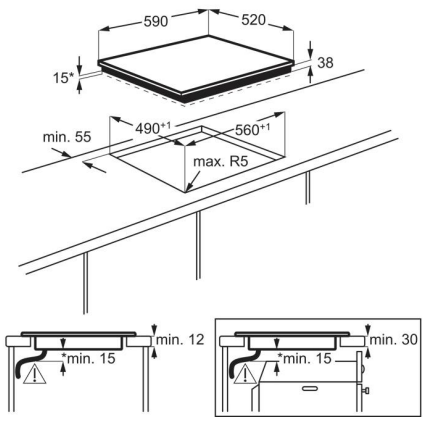

PSGBHO230DE0000H

