CANDY

Built-in Microwave Oven Grill

INSTRUCTION MANUAL

MODEL:CA38F7N20XXW
CA38FK7XSBX

Read these instructions carefully before using your microwave oven,and keep it carefully.

If you follow the instructions, your oven will provide you with many years of good service.

SAVE THESE INSTRUCTIONS CAREFULLY

Made in China

PRECAUTIONS TO AVOID POSSIBLE EXPOSURE TO EXCESSIVE MICROWAVE ENERGY

(a) Do not attempt to operate this oven with the door open since this can result in harmful exposure to microwave energy. It is important not to break or tamper with the safety interlocks.

(b) Do not place any object between the oven front face and the door or allow soil or cleaner residue to accumulate on sealing surfaces.

(c) WARNING: If the door or door seals are damaged, the oven must not be operated until it has been repaired by a competent person.

ADDENDUM

If the apparatus is not maintained in a good state of cleanliness, its surface could be degraded and affect the lifespan of the apparatus and lead to a dangerous situation.

Specifications

Model:	CA38F7N20XXW / CA38FK7XSBX
Rated Voltage:	230V~/50Hz
Rated Input Power(Microwave):	1300W
Rated Output Power(Microwave):	800W
Rated Input Power(Grill):	1000W
Oven Capacity:	20L
External Dimensions:	595x338x384mm

The appliances are not intended to be operated by means of an external timer or separate remote-control system.

This appliance is intended to be used in household and similar applications such as:

– staff kitchen areas in shops, offices and other working environments;

– farm houses;

– by clients in hotels, motels and other residential type environments;

– bed and breakfast type environments.

IMPORTANT SAFETY INSTRUCTIONS
WARNING

To reduce the risk of fire, electric shock, injury to persons or exposure to excessive microwave oven energy when using your appliance, follow basic precautions, including the following:

1. **Warning**: Liquids and other foods must not be heated in sealed containers since they are liable to explode.
2. **Warning**: It is hazardous for anyone other than a competent person to carry out any service or repair operation that involves the removal of a cover which gives protection against exposure to microwave energy.
3. **Warning**: Only allow children to use the oven without supervision when adequate instructions have been given so that the child is able to use the oven in a safe way and understand the hazards of improper use.
4. **Warning**: When the appliance is operated in the combination mode, children should only use the oven under adult supervision due to the temperatures generated. (only for grill series)
5. Only use utensils suitable for use in microwave ovens.
6. The oven should be cleaned regularly and any food deposits should be removed.
7. Read and follow the specific:"PRECAUTIONS TO AVOID POSSIBLE EXPOSURE TO EXCESSIVE MICROWAVE ENERGY".
8. When heating food in plastic or paper containers, keep an eye on the oven due to the possibility of ignition.
9. If smoke is observed, switch off or unplug the appliance and keep the door closed in order to stifle any flames.
10. Do not overcook food.
11. Do not use the oven cavity for storage purposes. Do not store items, such as bread, cookies, etc. inside the oven.
12. Remove wire twist-ties and metal handles from paper or plastic containers/bags before placing them in the oven.
13. Install or locate this oven only in accordance with the installation instructions provided.
14. Eggs in the shell and whole hard-boiled eggs should not be heated in microwave ovens since they may explode, even after microwave heating has ended.
15. Use this appliance only for its intended uses as described in manual. Do not use corrosive chemicals or vapors in this appliance. This oven is especially designed to heat. It is not designed for industrial or laboratory use.
16. If the supply cord is damaged, it must be replaced by the manufacturer, its service agent or similarly qualified persons in order to avoid a hazard.
17. Do not store or use this appliance outdoors.

18. Do not use this oven near water, in a wet basement or near a swimming pool.

19. The temperature of accessible surfaces may be high when the appliance is operating. Keep cord away from heated surface, and do not cover any events on the oven.

20. Do not let cord hang over edge of table or counter.

21. Failure to maintain the oven in a clean condition could lead to deterioration of the surface that could adversely affect the life of the appliance and possibly result in a hazardous situation.

22. The contents of feeding bottles and baby food jars shall be stirred or shaken and the temperature checked before consumption, in order to avoid burns.

23. Microwave heating of beverages can result in delayed eruptive boiling, therefore take care when handling the container.

24. The appliance is not intended for use by persons (including children) with reduced physical , sensory or mental capabilities, or lack of experience and knowledge, unless they have been given supervision or instruction concerning use of the appliance by a person responsible for their safety. (for market beyond European market)

25. Children should be supervised to ensure that they do not play with the appliance. This appliance can be used by children aged from 8 years and above and persons with reduced physical, sensory or mental capabilities or lack of experience and knowledge if they have been given supervision or instruction concerning use of the appliance in a safe way and understand the hazards involved. Children shall not play with the appliance. Cleaning and user maintenance shall not be made by children without supervision. (for European market.)

26. The microwave oven shall not be placed in a cabinet·

27. The microwave oven is intended for heating food and beverages. Drying of food or clothing and heating of warming pads, slippers, sponges, damp cloth and similar may lead to risk of injury, ignition or fire. Don't immerse the appliance in water or other liquid when cleaning.

The appliance shall not be cleaned with a steam cleaner.

28. Metallic containers for food and beverages are not allowed during microwave cooking.

29. Care should be taken not to displace the turntable when removing containers from the appliance.

30. The appliance must not be installed behind a decorative door in order to avoid overheating.

31. Important safety instructions read carefully and keep for future reference.

To Reduce the Risk of Injury to Persons
Grounding Installation

DANGER

Electric Shock Hazard
Touching some of the internal components can cause serious personal injury or death. Do not disassemble this appliance.

WARNING

Electric Shock Hazard
Improper use of the grounding can result in electric shock. Do not plug into an outlet until appliance is properly installed and grounded.

CLEANING

Be sure to disconnect the oven from the power supply.

1. Clean the inside of the oven after using with a slightly damp cloth.
2. Clean the accessories in the usual way in soapy water.
3. The door frame and seal and neighbouring parts must be cleaned carefully with a damp cloth when they are dirty.

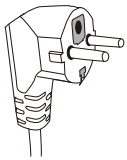

This appliance must be grounded. In the event of an electrical short circuit, grounding reduces the risk of electric shock by providing an escape wire for the electric current. This appliance is equipped with a cord having a grounding wire with a grounding plug. The plug must be plugged into an outlet that is properly installed and grounded.

Consult a qualified electrician or serviceman if the grounding instructions are not completely understood or if doubt exists as to whether the appliance is properly grounded. If it is necessary to use an extension cord , use only a 3-wire extension cord.

1. A short power-supply cord is provided to reduce the risks resulting from becoming entangled in or tripping over a longer cord.
2. If a long cord set or extension cord is used:
   1)The marked electrical rating of the cord set or extension cord should be at least as great as the electrical rating of the appliance.
   2)The extension cord must be a grounding-type 3-wire cord.
   3)The long cord should be arranged so that it will not drape over the counter top or tabletop where it can be pulled on by children or tripped over unintentionally.

UTENSILS

CAUTION

Personal Injury Hazard

It is hazardous for anyone other than a compentent person to carry out any service or repair operation that involves the removal of a cover which gives protection against exposure to microwave energy.

See the instructions on "Materials you can use in microwave oven or to be avoided in microwave oven." There may be certain non-metallic utensils that are not safe to use for microwaving. If in doubt, you can test the utensil in question following the procedure below.

Utensil Test:

1. Fill a microwave-safe container with 1 cup of cold water (250ml) along with the utensil in question.
2. Cook on maximum power for 1 minute.
3. Carefully feel the utensil. If the empty utensil is warm, do not use it for microwave cooking.

Materials you can use in microwave oven

Utensils	Remarks
Aluminum foil	Shielding only. Small smooth pieces can be used to cover thin parts of meat or poultry to prevent overcooking. Arcing can occur if foil is too close to oven walls. The foil should be at least 1 inch (2.5cm) away from oven walls.
Browning dish	Follow manufacturer's instructions. The bottom of browning dish must be at least 3/16 inch (5mm) above the turntable. Incorrect usage may cause the turntable to break.
Dinnerware	Microwave-safe only. Follow manufacturer's instructions. Do not use cracked or chipped dishes.
Glass jars	Always remove lid. Use only to heat food until just warm. Most glass jars are not heat resistant and may break.
Glassware	Heat-resistant oven glassware only. Make sure there is no metallic trim. Do not use cracked or chipped dishes.
Oven cooking bags	Follow manufacturer's instructions. Do not close with metal tie. Make slits to allow steam to escape.
Paper plates and cups	Use for short–term cooking/warming only. Do not leave oven unattended while cooking.
Paper towels	Use to cover food for reheating and absorbing fat. Use with supervision for a short-term cooking only.
Parchment paper	Use as a cover to prevent splattering or a wrap for steaming.
Plastic	Microwave-safe only. Follow the manufacturer's instructions. Should be labeled "Microwave Safe". Some plastic containers soften, as the food inside gets hot. "Boiling bags" and tightly closed plastic bags should be slit, pierced or vented as directed by package.
Plastic wrap	Microwave-safe only. Use to cover food during cooking to retain moisture. Do not allow plastic wrap to touch food.
Thermometers	Microwave-safe only (meat and candy thermometers).
Wax paper	Use as a cover to prevent splattering and retain moisture.

Materials to be avoided in microwave oven

Utensils	Remarks
Aluminum tray	May cause arcing. Transfer food into microwave-safe dish.
Food carton with metal handle	May cause arcing. Transfer food into microwave-safe dish.
Metal or metal-trimmed utensils	Metal shields the food from microwave energy. Metal trim may cause arcing.
Metal twist ties	May cause arcing and could cause a fire in the oven.
Paper bags	May cause a fire in the oven.
Plastic foam	Plastic foam may melt or contaminate the liquid inside when exposed to high temperature.
Wood	Wood will dry out when used in the microwave oven and may split or crack.

SETTING UP YOUR OVEN

Names of Oven Parts and Accessories

Remove the oven and all materials from the carton and oven cavity.

Your oven comes with the following accessories:

Glass tray	1
Turntable ring assembly	1
Instruction Manual	1

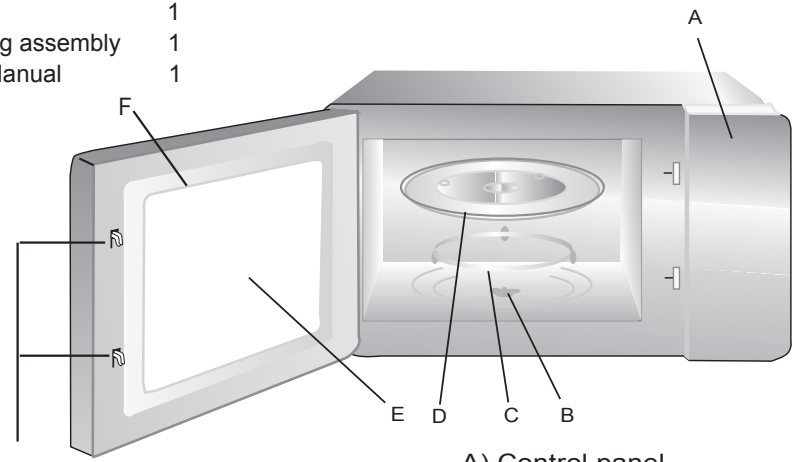

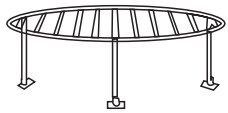

Grill Rack (Only for Grill series)

A) Control panel
B) Turntable shaft
C) Turntable ring assembly
D) Glass tray
E) Observation window
F) Door assembly
G) Safety interlock system

Shut off oven power if the door is opened during operation.

Turntable Installation

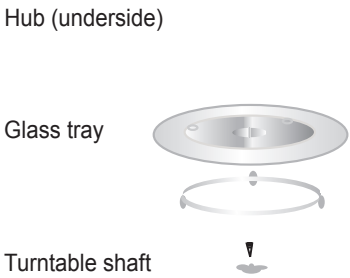

a. Never place the glass tray upside down. The glass tray should never be restricted.
b. Both glass tray and turntable ring assembly must always be used during cooking.
c. All food and containers of food are always placed on the glass tray for cooking.
d. If glass tray or turntable ring assembly cracks or breaks, contact your nearest authorized service center.

Installation

1. Remove any protective film found on the microwave oven cabinet surface, do not remove the light white Mica cover that is attached to the oven cavity to protect the magnetron.

2. This oven is intended for built-in use only. It is not intended for counter-top use or for use inside a cupboard.

3. The appliance can be installed in a 60cm wide wall-mounted cupboard(at least 55cm deep).

4.The appliance is fitted with a plug and must only be connected to a properly installed earthed socket.

5.The mains voltage must correspond to the voltage specified on the rating plate.

6.The socket must be installed and connecting cable must only be replaced by a qualified electrician.If the plug is no longer to accessible following installation,an all-pole disconnecting device must be present on the installation side with a contact gap of at lease 3mm.

7.Adapters,multi-way strips and extension leads must not be used. Overloading can result in a risk of fire.

Installation drawing

1.Necessary component List for Installation

1)Cabinet(Figure #1)
※Dimension of Cabinet should be as shown in Figure#1.
2)Installation Templatet(Figure #2)
3)Steel Plate to be fixed on Lower Plate of Microwave Oven (Figure #3)
4)Steel Plate to be fixed on Lower Plate of Cabinet (Figure #4)
5)Screws (Figure #5, Figure #6, Figure #7)

Figure #1

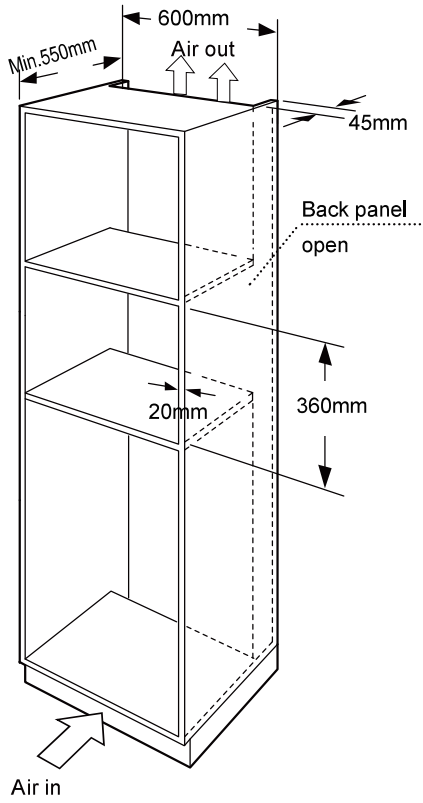

Figure #2

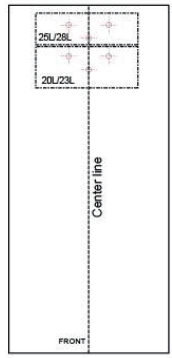

Figure #3

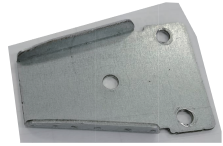

Figure #4



Figure #5



Figure #6



Figure #7



2.Check Point before Installation

1) Check the 4 screws (Upper 2 pieces, Lower 2 pieces) fixing Trim Kit to the Microwave Oven whether be fastened.
2) The Front face of Door Panel and the Front Face of Trim Kit should be on even surface.
   In case, the two plate surface would not be on even surface,, loosen the screws which is fixing the Trim. Kit to the Microwave Oven and then adjust the Trim Kit surface.
   ※Uneven panel surface between Door and Trim Kit would cause interference of the two parts.
3) Left, Right and Lower, Upper Gap between Microwave Oven and Trim Kit should be even. Left Gap would be a bit bigger than right Gap.
   In case, any gap would not be even, loosen the screws which is fixing the Trim Kit to the Microwave Oven and then adjust the Gap moving the Trim Kit into the right and left or up and down.

3.Installation Procedure.

1) Mark a center line of Cabinet on the Lower Plate of Cabinet.
2) Put the Installation Template at the lower plate of Cabinet and align the center line Between installation template andthe center line of cabinet.
3) Fix the #3 Steel Plate at the Lower Plate of Microwave Oven using 2 pieces of #6 screws as shown in Figure#8.
4) Fix the #4 Steel Plate at the Lower Plate of Cabinet using 3 pieces of #6 screws as shown in Figure#9
   ※Once Fix the Steel Plate, remove the installation template out of Cabinet.
5) Put the Microwave Oven into Cabinet and insert #3 steel plate into the rectangular hole of #4 steel plate as shown in Figure #10.

Figure #8

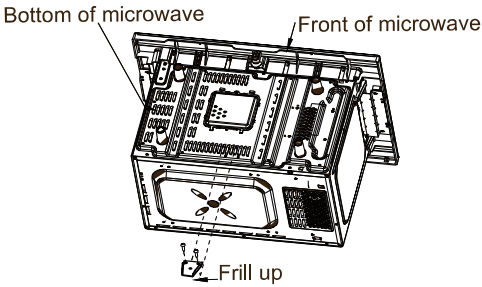

Figure #9

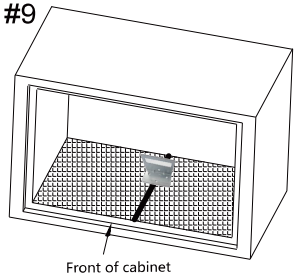

Figure #10

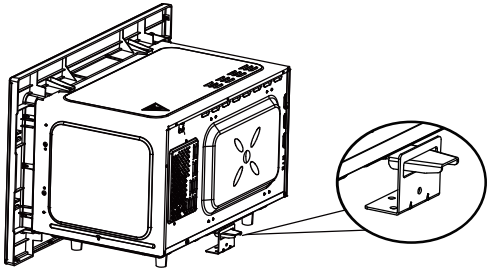

6） Install the accessory bracket onto the cabinet, with the lowest point of the bracket at a distance of 96mm $^{+1}_{-0}$ mm, fixed with four screws 6 #

Figure#11

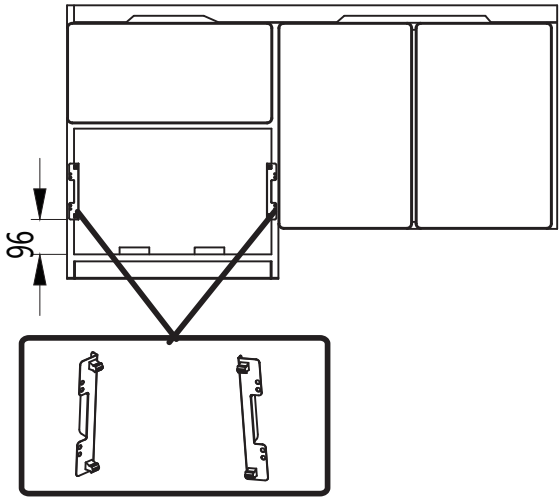

7） Push the microwave into the clamp.

Figure#12

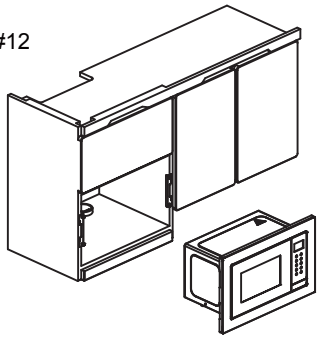

8) Fix the Microwave Oven to the bottom of Cabinet using a #7 screw as shown in Figure#13.

Figure #13

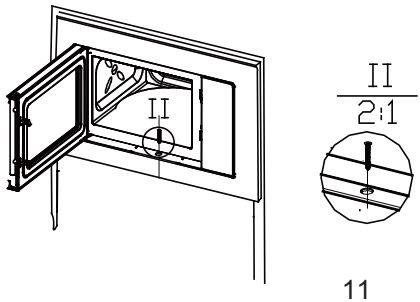

Operation Instructions

1. Clock Setting

When the microwave oven is electrified, the LED will display "0:00", buzzer will ring once.

1) Press " Clock " twice, the hour figures will flash.

2) Turn "  " to adjust the hour figures, the input time should be within 0--23.

3) Press " Clock ", the minute figures will flash.

4) Turn "  " to adjust the minute figures, the input time should be within 0--59.

5) Press " Clock " to finish clock setting. ":" will flash, and the time will light.

Note: 1) If the clock is not set, it would not function when powered.
2) During the process of clock setting, if you press " STOP/Cancel ", the oven will go back to the previous status automatically.

2. Microwave Cooking

Press " Microwave " the LED will display "P100".Press Microwave for times to choose the power you want, and "P100", "P80" "P50", "P30" or "P10" will display for each. Then turn added press "  " to set cooking time from 0:05 to 95:00. Press " START/+30sec. " again to start cooking.

1) Press " Microwave " once, the screen display "P100".

2) Press " Microwave " once again to choose "P80" microwave power.

3) Turn "  " to adjust the cooking time until the oven displays "20:00".

4) Press " START/+30sec. " to start cooking .

Note: the step quantities for the adjustment time of the coding switch are as follow:

0---1	min	: 5 seconds
1---5	min	: 10 seconds
5---10	min	: 30 seconds
10---30	min	: 1 minute
30---95	min	: 5 minutes

"Microwave" Pad instructions

Order	Display	Microwave Power
1	P100	100%
2	P80	80%
3	P50	50%
4	P30	30%
5	P10	10%

3. Grill or Combi. Cooking

Press " Grill/Combi. " the LED will display"G",and press " Grill/Combi. "for times to choose the power you want, and "G","C-1" or "C-2" will display for each added press. Then turn "  " to set cooking time from 0:05 to 95:00. Press" START/+30sec. " again to start cooking.

1) Press " Grill/Combi. " once, the screen display "G".

2) Press " Grill/Combi. " once again to choose combi. 1 mode, and the screen displays "C-1".

3) Turn "  " to adjust the cooking time until the oven displays "10:00".

4) Press " START/+30sec. " to start cooking.

"Grill/Combi." Pad instructions

Order	Display	Microwave Power	Grill Power
1	G	0%	100%
2	C-1	60%	40%
3	C-2	30%	70%

Note:If half of the grill time passes, the oven sound, and this is normal.
In order to have a better effect of grilling food, you should turn the food over, close the door, and then if no operation the oven will continue cooking.

4. Quick Start

1) In waiting state, Press " START/+30sec. " to start cooking with 100% power, each added press will increase 30 seconds cooking time up to 95 minutes.

2) In microwave, grill, combi. cooking or time defrost state, each press of " START/+30sec. " can increase 30 seconds of cooking time.

Excluding defrost by weight and auto menu.

3) In waiting state, turn "  " to set cooking time with 100% microwave power, then press "START/+30sec." to start cooking.

5. Defrost

1) Press " Defrost " once, and the oven will display "dEF1".

2) Turn "  " to select the weight of food from 100 to 2000 g.

3) Press " START/+30sec." to start defrosting.

6. Defrost By Time

1) Press " Defrost " twice, and the oven will display "dEF2".

2) Turn "  " to select the defrost time.

3) Press " START/+30sec." to start defrosting.

7. Menu

1) Press" Menu "to choose the menu, and "A 1 " to "A8 " will display, which means cake, pizza, soup, meat, pasta, vegetable, potato and reheat.

2) Turn"  " to choose the default weight as the menu chart.

3) Press "START/+30sec." to start cooking.

Example: If you want to use "Menu" to cook vegetable for 400g.

1) Press " Menu " six times till "A6 " display.

2) Turn "  " to select the weight of vegetable till "400" display.

3) Press "START/+30sec." to start cooking.

The menu chart:

Menu	Weight	Display
A1 Cake	200 g	200 g
	475 g	475 g
A2 Pizza	200 g	200 g
	400 g	400 g
A3 Soup	200 g	200 g
	400 g	400 g
	600 g	600 g
A4 Meat	200 g	200 g
	400 g	400 g
	600 g	600 g
A5 Pasta	50 g	50 g
	100 g	100 g
	150 g	150 g
A6 Vegetable	200 g	200 g
	400 g	400 g
	600 g	600 g
A7 Potato	250 g	250 g
	500 g	500 g
	750 g	750 g
A8 Reheat	200 g	200 g
	400 g	400 g
	600 g	600 g

8. Timer

1) Press " Timer/Clock " once, and the LED will display " 0:00 ".

2) Set timer.

3) Press" START/+30sec. " to start the timer.

4) The buzzer will ring when the time count down.

9. Inquiring Function

1) In cooking state, press " Timer/Clock ", the current time will be displayed 3 seconds.

2) In states of microwave, press " Microwave " the current power will be displayed 3 seconds.

3) In states of grill and combination cooking, press " Grill/Combi." the current menu will be displayed 3 seconds.

10. Lock-out Function for Children

Lock: In waiting state, press " STOP/Cancel " for 3 seconds, there will be a long beep denoting entering the children-lock state and the locked indicator will display if the time has been set, otherwise, the LED will display " [ ] ".

Lock quitting: In locked state, press "STOP/Cancel" for 3 seconds, there will be a long "beep" denoting that the lock is released.

Trouble shooting

Normal	
Microwave oven interfering TV reception	Radio and TV reception may be interfered when microwave oven operating. It is similar to the interference of small electrical appliances, like mixer, vacuum cleaner, and electric fan. It is normal.
Dim oven light	In low power microwave cooking, oven light may become dim. It is normal.
Steam accumulating on door, hot air out of vents	In cooking, steam may come out of food. Most will get out from vents. But some may accumulate on cool place like oven door. It is normal.
Oven started accidentally with no food in.	It is forbidden to run the unit without any food inside. It is very dangerous.

Trouble	Possible Cause	Remedy
Oven can not be started.	(1) Power cord not plugged in tightly.	Unplug. Then plug again after 10 seconds.
	(2) Fuse blowing or circuit breaker works.	Replace fuse or reset circuit breaker (repaired by professional personnel of our company)
	(3) Trouble with outlet.	Test outlet with other electrical appliances.
Oven does not heat.	(4) Door not closed well.	Close door well.
Glass turntable makes noise when microwave oven operates	(5) Dirty roller rest and oven bottom.	Refer to "Maintenance of Microwave" to clean dirty parts.



This appliance is labelled in accordance with European Directive 2012/19/EU on Waste Electrical and Electronic Equipment Regulations 2013 regarding electric and electronic appliances (WEEE). The WEEE contain both polluting substances (that can have a negative effect on the environment) and base elements (that can be reused). It is important that the WEEE undergo specific treatments to correctly remove and dispose of the pollutants and recover all the materials. Individuals can play an important role in ensuring that the WEEE do not become an environmental problem; it is essential to follow a few basic rules:

- the WEEE should not be treated as domestic waste;
- the WEEE should be taken to dedicated collection areas managed by the town council or a registered company.

In many countries, domestic collections may be available for large WEEEs. When you buy a new appliance, the old one can be returned to the vendor who must accept it free of charge as a one-off, as long as the appliance is of an equivalent type and has the same functions as the purchased appliance.



The accessible surface may be hot during operation.

Low power consumption data according to Commission Regulation (EU) 2023/826.

Condition	**Power consumption**	**Period after which the equipment reaches automatically the condition**
Standby mode with information or status display	0.8W	20 min

CANDY

Horno microondas encastrado con grill

MANUAL DE INSTRUCCIONES

MODELO: CA38F7N20XXW
CA38FK7XSBX

Lea atentamente estas instrucciones antes de utilizar su horno de microondas y guárdelas en un lugar seguro y accesible.

Si sigue las instrucciones, su horno le proporcionará un funcionamiento satisfactorio durante muchos años.

GUARDE CUIDADOSAMENTE ESTAS INSTRUCCIONES

Fabricado en China

PRECAUCIONES PARA EVITAR UNA POSIBLE EXPOSICIÓN A UN EXCESO DE ENERGÍA DE MICROONDAS

(a) No intente hacer funcionar este horno con la puerta abierta, ya que esto puede provocar una exposición perjudicial a la energía de las microondas. Es importante no romper o manipular los mecanismos de cierre de seguridad.

(b) No coloque ningún objeto entre la parte frontal del horno y la puerta ni permita que se acumulen restos de suciedad o de productos limpiadores en las superficies de las juntas.

(c) ADVERTENCIA: Si la puerta o las juntas de la puerta están dañadas, no debe utilizarse el horno hasta que un técnico competente lo haya reparado.

NOTA

Si el aparato no se mantiene en buen estado de limpieza, su superficie podría degradarse y afectar a la vida útil del aparato y provocar una situación peligrosa.

Especificaciones

Modelo:	CA38F7N20XXW / CA38FK7XSBX
Tensión nominal:	230 V~/ 50 Hz
Potencia nominal de entrada (microondas):	1300 W
Potencia nominal de salida (microondas):	800 W
Potencia nominal de entrada (grill):	1000 W
Capacidad del horno:	20 L
Dimensiones exteriores:	595x338x384 mm

El aparato no está diseñado para que se use por medio de un temporizador externo o un sistema de control remoto independiente.
Este aparato está diseñado para su uso doméstico y para aplicaciones similares, tales como:
– Cocinas para personal en tiendas, oficinas y otros entornos de trabajo.
– Fincas agrícolas.
– El uso por clientes en hoteles, moteles y otros entornos de tipo residencial.
– Alojamientos turísticos del tipo "bed and breakfast".

INSTRUCCIONES DE SEGURIDAD IMPORTANTES
ADVERTENCIA

Para reducir el riesgo de incendio, de descarga eléctrica, de lesiones personales o de exposición a un exceso de energía del horno microondas mientras utiliza el aparato, siga las precauciones básicas, incluyendo las siguientes:

1. **Advertencia**: no se deben calentar líquidos ni otros alimentos en recipientes cerrados, ya que pueden explotar.
2. **Advertencia**: es peligroso que alguien que no sea una persona competente lleve a cabo cualquier tarea de mantenimiento o reparación que implique la retirada de una cubierta que proteja de la exposición a la energía de microondas.
3. **Advertencia**: los niños solo podrán usar el horno sin supervisión si han recibido las instrucciones adecuadas para un manejo seguro y comprenden los peligros de un uso inadecuado.
4. **Advertencia**: Cuando el electrodoméstico funciona en el modo combinado, los niños solo deben usar el horno bajo supervisión de un adulto debido a las temperaturas generadas (solo para la serie grill).
5. Utilice únicamente utensilios y accesorios aptos para su uso en hornos microondas.
6. El horno debe limpiarse regularmente y eliminar cualquier resto de alimento.
7. Lea y siga las siguientes indicaciones: «PRECAUCIONES PARA EVITAR UNA POSIBLE EXPOSICIÓN A UN EXCESO DE ENERGÍA DE MICROONDAS».
8. Cuando caliente alimentos en recipientes de plástico o papel, vigile el horno por la posibilidad de que se inflamen.
9. Si observa humo, apague o desenchufe el aparato y mantenga la puerta cerrada para apagar las posibles llamas.
10. No cocine demasiado los alimentos.
11. No utilice el interior del horno para guardar cosas. No guarde artículos, como pan, galletas, etc. dentro del horno.
12. Retire las bridas de alambre y las asas metálicas de los recipientes/bolsas de papel o plástico antes de introducirlos en el horno.
13. Instale o ubique este horno sólo de acuerdo con las instrucciones de instalación proporcionadas.
14. Los huevos con cáscara y los huevos duros enteros no deben calentarse en los hornos microondas, ya que pueden explotar, incluso después de haber terminado de calentarlos.
15. Utilice este aparato solo para los usos previstos y descritos en el manual. No utilice productos químicos ni vapores corrosivos en este aparato. Este horno está especialmente diseñado para calentar. No está diseñado para uso industrial o de laboratorio.
16. Si el cable de alimentación está dañado, debe ser sustituido por el fabricante, por su servicio técnico o por cualquier profesional cualificado similar para evitar riesgos.
17. No almacene ni utilice este aparato en el exterior.

18. No utilice este horno cerca del agua, en un sótano húmedo o cerca de una piscina.

19. Cuando el aparato está en funcionamiento, la temperatura de las superficies accesibles puede ser elevada. Mantenga el cable alejado de la superficie caliente y no cubra ninguna de las rejillas de ventilación del horno.

20. No deje que el cable cuelgue del borde de la mesa o del mostrador.

21. No mantener el horno en buenas condiciones de limpieza podría provocar un deterioro de la superficie que podría afectar negativamente a la vida útil del aparato y posiblemente provocar una situación de peligro.

22. Antes de consumir el contenido de los biberones y de los tarros de comida para bebés, hay que removerlo o agitarlo y comprobar su temperatura, para evitar quemaduras.

23. El calentamiento de bebidas en el microondas puede provocar una ebullición eruptiva retardada, por lo que se debe tener cuidado al manipular el recipiente.

24. Este electrodoméstico no está pensado para ser utilizado por personas (incluidos niños) con capacidades físicas, sensoriales o mentales reducidas o con falta de experiencia y conocimiento, a no ser que sea bajo supervisión o después de recibir instrucciones precisas respecto al uso del electrodoméstico por parte de una persona responsable de su seguridad. (Para el mercado más allá del mercado europeo)

25. En presencia de niños, mantenga el aparato bajo control para evitar que jueguen con él.
    Este electrodoméstico puede ser utilizado por niños a partir de los 8 años y por personas con capacidades físicas, sensoriales o mentales reducidas, o sin experiencia o conocimientos previos, siempre y cuando hayan recibido la supervisión y las instrucciones necesarias para utilizar el electrodoméstico de forma segura y comprendan los riesgos que conlleva. Los niños no deben jugar con el aparato, la limpieza y el mantenimiento por parte del usuario no deben ser realizados por niños sin supervisión (para el mercado europeo).

26. El horno microondas no debe instalarse en un armario.

27. El horno de microondas está diseñado para calentar alimentos y bebidas. El secado de alimentos o ropa y el calentamiento de almohadillas térmicas, pantuflas, esponjas, paños húmedos y similares pueden provocar lesiones o incendios. No sumerja el electrodoméstico en agua u otros líquidos durante la limpieza.
    El electrodoméstico no se debe limpiar con un limpiador a vapor.

28. No se permite el uso de recipientes metálicos durante la cocción por microondas de alimentos y bebidas.

29. Debe tenerse cuidado de no desmontar el plato giratorio al retirar los envases del aparato.

30. Para evitar sobrecalentamientos, este electrodoméstico no debe instalarse detrás de una puerta decorativa.

31. Instrucciones de seguridad importantes, leer con atención y guardar para futuras consultas.

Instalación de la toma de tierra para reducir el riesgo de lesiones a las personas

PELIGRO

Peligro de descarga eléctrica
Tocar algunos de los componentes internos puede causar graves lesiones personales o la muerte. No desmonte este aparato.

ADVERTENCIA

Peligro de descarga eléctrica
El uso inadecuado de la toma de tierra puede provocar una descarga eléctrica. No lo enchufe en una toma de corriente hasta que el aparato esté correctamente instalado y conectado a tierra.

LIMPIEZA

Asegúrese de desconectar el horno de la red eléctrica.

1. Tras el uso, limpie el interior del horno con un paño ligeramente húmedo.
2. Limpie los accesorios de la forma habitual con agua y jabón.
3. El marco y la junta de la puerta, así como las piezas adyacentes, deben limpiarse bien con un paño húmedo si están sucios.

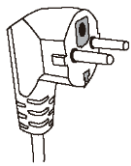

Este electrodoméstico debe ser puesto a tierra. En el caso de un cortocircuito eléctrico, la conexión a tierra reduce el riesgo de descarga eléctrica al proporcionar un cable de fuga para la corriente eléctrica. Este electrodoméstico está equipado con un cable con un conductor de puesta a tierra del equipo y el enchufe correspondiente. El enchufe debe conectarse a una toma de corriente correctamente instalada y con puesta a tierra.

Consulte a un electricista o técnico cualificado si las instrucciones de conexión a tierra no se entienden completamente o si existen dudas sobre si el aparato está correctamente conectado a tierra. Si es necesario utilizar un cable alargador, utilice solo un cable de 3 hilos.

1. Se proporciona un cable de alimentación corto para reducir los riesgos que se producen al enredarse o tropezar con un cable más largo.
2. Si se utiliza un juego de cables largos o un alargador:
   1) La capacidad eléctrica indicada del cable o alargador debe ser como mínimo igual a la capacidad eléctrica del aparato.
   2) El cable alargador debe ser un cable de 3 hilos con conexión a tierra.
   3) El cable largo debe colocarse de forma que no cuelgue sobre la encimera o el tablero de la mesa, donde los niños puedan tirar de él o tropezar con él involuntariamente.

UTENSILIOS

PRECAUCIÓN

Peligro de lesiones personales
es peligroso que alguien que no sea una persona competente lleve a cabo cualquier tarea de mantenimiento o reparación que implique la retirada de una cubierta que proteja de la exposición a la energía de microondas.

Consulte las instrucciones sobre "Materiales que pueden utilizarse en el horno microondas" y "Materiales que deben evitarse en el horno microondas". Es posible que haya ciertos utensilios no metálicos que no sean seguros para usar en el microondas. En caso de duda, puede probar el utensilio en cuestión siguiendo el procedimiento que se indica a continuación.

Comprobación del utensilio:

1. Llene un recipiente apto para el microondas con 1 taza de agua fría (250 ml) junto con el utensilio en cuestión.
2. Cocine a potencia máxima durante 1 minuto.
3. Con cuidado, toque el utensilio. Si el utensilio vacío está caliente, no lo utilice para cocinar en el microondas.

Materiales que pueden utilizarse en el horno microondas

Observaciones sobre los utensilios	
Papel de aluminio	Solo como protección. Se pueden usar trozos pequeños y lisos para cubrir las partes delgadas de la carne o las aves para evitar que se cuezan demasiado. Pueden formarse arcos si el papel de aluminio está demasiado cerca de las paredes del horno. El papel de aluminio debe estar al menos a 2,5 cm (1 pulgada) de distancia de las paredes del horno.
Plato para dorar	Siga las instrucciones del fabricante. El fondo del plato para dorar debe quedar de al menos 3/16 pulgadas (5 mm) por encima del plato giratorio. El uso incorrecto puede causar que el plato giratorio se rompa.
Vajilla	Solo apto para microondas. Siga las instrucciones del fabricante. No utilice platos agrietados o astillados.
Frascos de vidrio	Quite siempre la tapa. Utilícelos sólo para calentar ligeramente los alimentos. La mayoría de los frascos de vidrio no son resistentes al calor y pueden romperse.
Cristalería	Sólo cristalería de horno resistente al calor. Asegúrese de que no tengan adornos metálicos. No utilice platos agrietados o astillados.
Bolsas de cocción para el horno	Siga las instrucciones del fabricante. No las cierre con bridas metálicas. Abra hendiduras para permitir que salga el vapor.
Platos y tazas de papel	Utilícelas sólo para cocinar/calentar durante un breve periodo de tiempo. No deje el horno sin vigilancia mientras cocina.
Servilletas de papel	Utilizar para cubrir los alimentos para recalentarlos y absorber la grasa. Utilizar con supervisión sólo para una cocción de corta duración.
Papel de pergamino	Utilícelo a modo de tapa para evitar salpicaduras o como envoltorio para cocinar al vapor.
Plástico	Solo apto para microondas. Siga las instrucciones del fabricante. Debe estar etiquetado como «Seguro para microondas». Algunos recipientes de plástico se reblandecen al calentarse los alimentos de su interior. «En las bolsas de ebullición» y en las bolsas de plástico cerradas herméticamente se deben hacer cortes, perforaciones o aberturas de ventilación según las indicaciones del envase.
Envoltorio de plástico	Solo apto para microondas. Utilizar para cubrir los alimentos durante la cocción para retener la humedad. No permita que el envoltorio de plástico toque los alimentos.
Termómetros	Sólo aptos para microondas (termómetros para carne y caramelo).
Papel de cera	Utilizar a modo de tapa para evitar las salpicaduras y retener la humedad.

Materiales que deben evitarse en el horno microondas

Observaciones sobre los utensilios	
Bandeja de aluminio	Puede provocar un arco eléctrico. Cambie los alimentos a un plato apto para microondas.
Envase de cartón para alimentos con asa metálica	Puede provocar un arco eléctrico. Cambie los alimentos a un plato apto para microondas.
Utensilios de metal o con adornos metálicos	El metal protege los alimentos de la energía de las microondas. Los adornos metálicos pueden provocar la formación de arcos eléctricos.
Bridas de metal	Puede provocar un arco eléctrico y causar fuego en el horno.
Bolsas de papel	Puede provocar fuego en el horno.
Espuma plástica	La espuma plástica puede derretirse o contaminar el líquido interior cuando se expone a altas temperaturas.
Madera	Al utilizarla en el horno microondas, la madera se seca y puede partirse o agrietarse.

CONFIGURACIÓN DEL HORNO

Nombres de las piezas y accesorios del horno

Saque el horno y todos los materiales de la caja y de la cavidad de cocción del horno.
Su horno incluye los siguientes accesorios:

Bandeja de cristal	1
Aro de montaje del plato giratorio	1
Manual de instrucciones	1

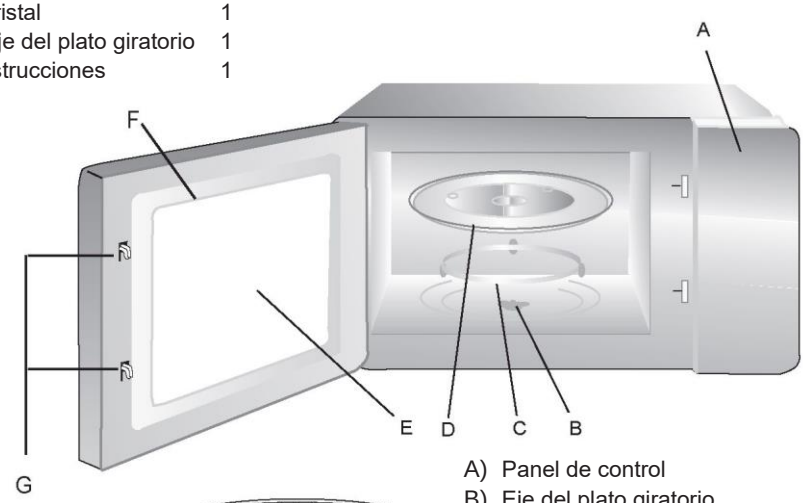

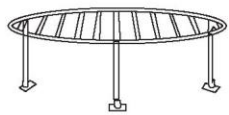

Parrilla
(solamente para la serie Grill)

A) Panel de control
B) Eje del plato giratorio
C) Aro de montaje del plato giratorio
D) Bandeja de cristal
E) Ventana de la puerta
F) Puerta
G) Sistema de cierre de seguridad

Desconecte la alimentación del horno si se abre la puerta durante el funcionamiento.

Instalación del plato giratorio

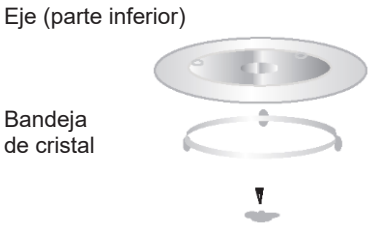

a. No coloque nunca la bandeja de cristal boca abajo. La bandeja de cristal nunca debe quedar atascada.
b. Tanto la bandeja de cristal como el aro de montaje del plato giratorio deben utilizarse siempre durante la cocción.
c. Todos los alimentos y recipientes de comida deben colocarse siempre en la bandeja de cristal para cocinar.
d. Si la bandeja de cristal o el aro de montaje del plato giratorio se agrietan o se rompen, póngase en contacto con el servicio técnico autorizado más cercano.

Instalación

1. Retire cualquier película protectora que se encuentre en la superficie del mueble del horno de microondas, no retire la cubierta de Mica blanca clara adherida a la cavidad del horno para proteger el magnetrón.

2. Este horno está diseñado únicamente para ser encastrado. No ha sido diseñado para utilizarse en la encimera ni en el interior de un armario.

3. El electrodoméstico se puede instalar en un armario de pared de 60 cm de ancho (al menos 55 cm de fondo).

4. Este electrodoméstico está equipado con una clavija y solo debe conectarse a un enchufe con toma de tierra debidamente instalado.

5. La tensión de la red debe corresponder a la especificada en la placa de características.

6. Tanto la instalación de la toma de corriente como la sustitución del cable de conexión deben ser realizadas únicamente por un electricista cualificado. Si después de la instalación ya no se puede acceder al enchufe, debe disponerse de un dispositivo de desconexión de todos los polos en el lado de la instalación con una distancia de contacto de al menos 3 mm.

7. No se deben utilizar adaptadores, regletas multivías y cables prolongadores. La sobrecarga puede provocar un riesgo de incendio.

Diagrama de instalación

1. Lista de componentes necesarios para la instalación
   1) Armario (Figura nº.1)
   ※ Las dimensiones del armario deben ser como se muestra en la Figura nº.1.
   2) Plantilla de instalación (Figura nº.2)
   3) Placa de acero que debe fijarse en la placa inferior del horno microondas (Figura nº.3)
   4) Placa de acero que debe fijarse en la placa inferior del armario (Figura nº.4)
   5) Tornillos (Figura nº.5, Figura nº.6, Figura nº.7)

Figura n.º 1

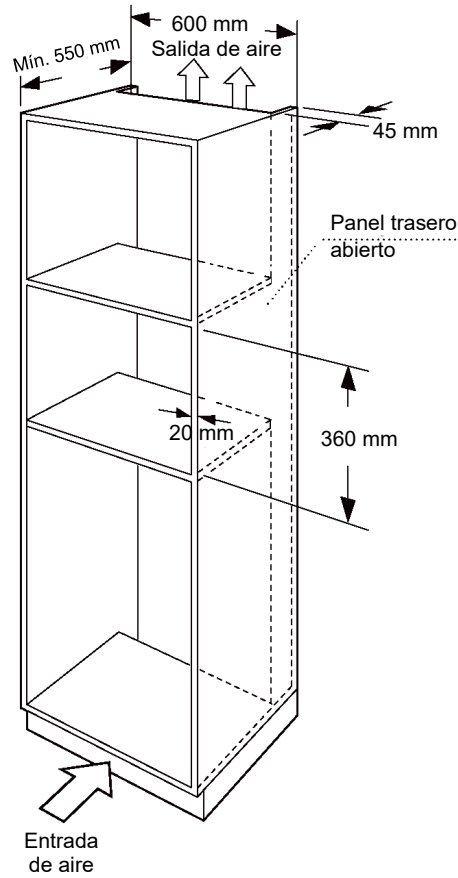

Figura n.º 2

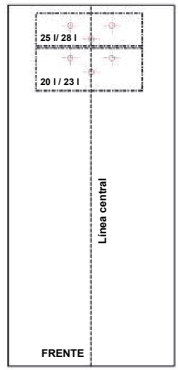

Figura nº. 3



Figura nº. 4



Figura nº. 5



Figura nº. 6



Figura nº. 7



2. Comprobación antes de la instalación

1) Compruebe que los 4 tornillos (2 en la parte superior, 2 en la parte inferior) que fijan el embellecedor al horno microondas estén bien apretados.
2) La cara frontal del panel de la puerta y la cara frontal del kit embellecedor deben estar en una superficie plana.
   En caso de que la superficie de las dos placas no esté nivelada, afloje los tornillos que fijan el embellecedor. Coloque el embellecedor en el horno microondas y luego ajuste su superficie.
   ※ Una superficie irregular del panel entre la puerta y el kit embellecedor podría causar interferencias entre las dos piezas.
3) El espacio de separación a la izquierda, derecha, abajo y arriba entre el horno microondas y el kit embellecedor debe ser uniforme.
   A la izquierda quedaría algo más de separación que a la derecha.
   En caso de que la separación no sea uniforme, afloje los tornillos que fijan el kit embellecedor al horno microondas y, a continuación, ajuste la separación moviendo el embellecedor hacia la derecha o la izquierda o hacia arriba y abajo.

3. Procedimiento de instalación.

1) Marque una línea central en el armario en la placa inferior del armario.
2) Coloque la plantilla de instalación en la placa inferior del armario y alinee la línea central entre la plantilla de instalación y la línea central del armario.
3) Fije la placa de acero, Figura n.º 3, en la placa inferior del horno microondas usando los 2 tornillos, Figura n.º 6, como se muestra en la Figura n.º 8.
4) Fije la placa de acero, Figura n.º 4, a la placa inferior del armario con 3 tornillos, Figura nº.6, como se muestra en la Figura n.º 9.
   ※ Una vez fijada la placa de acero, retire la plantilla de instalación del armario.
5) Coloque el horno microondas en el armario e inserte la placa de acero, Figura nº. 3, en el orificio rectangular de la placa de acero, Figura n.º 4, como se muestra en la Figura n.º 10.

Figura n.º 8

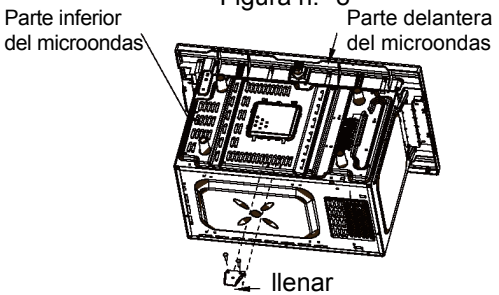

Figura n.º 9

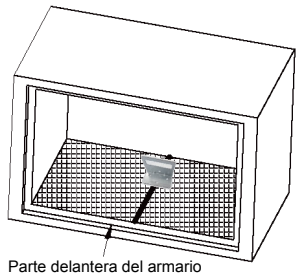

Figura n.º 10

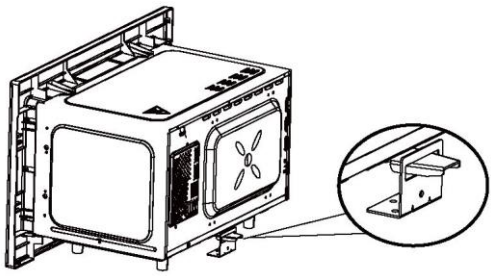

6) Instale el soporte en el armario, con el punto más bajo del soporte a una distancia de 96mm^{+1}_{-0} mm, fijado con cuatro tornillos, Figura n.º 6.

Figura n.º 11

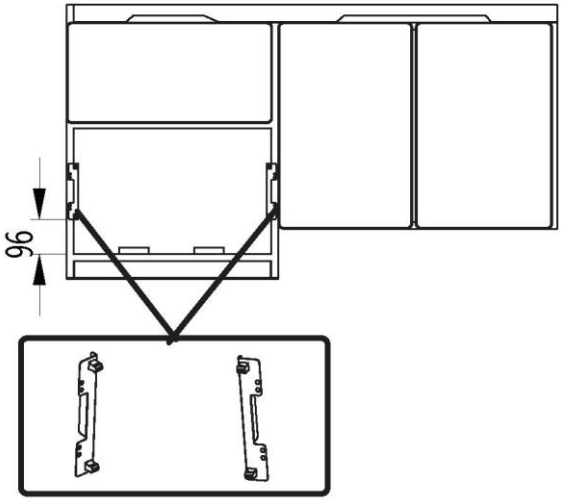

7) Introduzca el microondas en el soporte.
Figura nº. 12

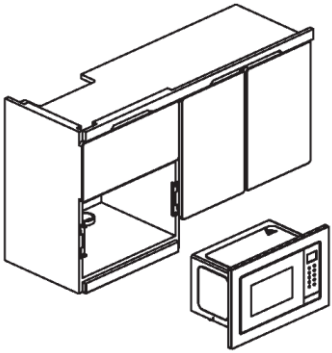

8) Fije el horno microondas a la parte inferior del armario usando un tornillo, Figura n.º 7, como se muestra en la Figura n.º 13.
Figura nº. 13

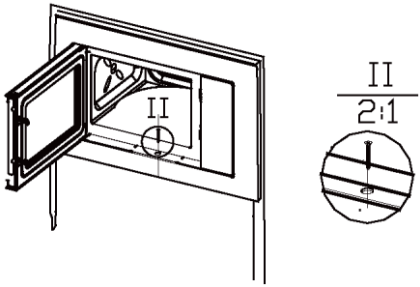

Instrucciones de funcionamiento

1. Ajuste del reloj

Cuando el horno microondas está conectado a la red eléctrica, la pantalla LED mostrará "0:00" y el zumbador sonará una vez.

1) Pulse dos veces " Clock ", los dígitos correspondientes a las horas parpadearán.

2) Gire "  " para ajustar la hora de 0 a 23.

3) Pulse " Clock ", los dígitos correspondientes a los minutos parpadearán.

4) Gire "  " para ajustar los minutos de 0 a 59.

5) Pulse " Clock " para finalizar el ajuste del reloj. ":" parpadeará, y se iluminará la hora.

Nota: 1) Si no se ajusta el reloj, este no funcionará cuando se encienda.
2) Durante el proceso de ajuste del reloj, si pulsa " STOP/Cancel ", el horno volverá automáticamente al estado anterior.

2. Cocción en el microondas

Pulse " Microwave ", en la pantalla LED se mostrará "P100". Pulse Microwave varias veces para elegir la potencia deseada; aparecerá "P100", "P80", "P50", "P30" o "P10" con cada pulsación.

A continuación, gire y pulse "  " para ajustar el tiempo de cocción de 0:05 a 95:00. Pulse de nuevo " START/+30sec. "para iniciar la cocción.

1) Pulse " Microwave " una vez, la pantalla mostrará "P100".

2) Pulse de nuevo " Microwave " para elegir la potencia de microondas "P80".

3) Gire "  " para ajustar el tiempo de cocción hasta que el horno muestre "20:00".

4) Pulse " START/+30sec. " para iniciar la cocción.

Nota: el selector permite aumentar o disminuir el tiempo de cocción en los siguientes incrementos:

0---1	min	:	5 segundos
1---5	min	:	10 segundos
5---10	min	:	30 segundos
10---30	min	:	1 minuto
30---95	min	:	5 minutos

Instrucciones del teclado "Microondas"

Comando	Pantalla	Potencia del microondas
1	P100	100 %
2	P80	80 %
3	P50	50 %
4	P30	30 %
5	P10	10 %

3. Grill o cocción combinada

Pulse " Grill/Combi. ", en la pantalla LED se mostrará "G"; pulse " Grill/Combi. " cuatro veces o elija la potencia que desee, se mostrará "G", "C-1" o "C-2" por cada pulsación añadida. A continuación, gire "  " para ajustar el tiempo de cocción de 0:05 a 95:00. Pulse " START/+30sec. "
de nuevo para iniciar la cocción.

1) Pulse una vez " Grill/Combi. ", la pantalla mostrará "G".

2) Pulse de nuevo " Grill/Combi. " para seleccionar el modo combi. 1 y la pantalla mostrará "C-1".

3) Gire "  " para ajustar el tiempo de cocción hasta que el horno muestre "10:00".

4) Pulse " START/+30sec. " para iniciar la cocción.

"Grill/Combi." Instrucciones de los botones

Comando	Pantalla	Potencia del microondas	Potencia del grill
1	G	0 %	100 %
2	C-1	60 %	40 %
3	C-2	30 %	70 %

Nota: Si transcurre la mitad del tiempo del modo grill, el horno emitirá un sonido, esto es normal. Para obtener un mejor efecto de asado de los alimentos, debe dar la vuelta a los alimentos, cerrar la puerta y luego, si no se realiza ninguna operación, el horno continuará cocinando.

4. Inicio rápido

1) En estado de espera, pulse " START/+30sec. " para iniciar la cocción con el 100 % de potencia, cada pulsación añadida aumentará 30 segundos el tiempo de cocción hasta 95 minutos.

2) En el modo de microondas, grill, cocción combinada o descongelación por tiempo, cada pulsación de " START/+30sec. " puede aumentar 30 segundos el tiempo de cocción. Excluidos la descongelación por peso y el menú automático.

3) En el estado de espera, gire "  " en sentido antihorario para establecer el tiempo de cocción con el 100 % de la potencia del microondas y, a continuación, pulse " START/+30sec. " para iniciar la cocción.

5. Descongelar

1) Pulse " Defrost " una vez, en la pantalla se muestra "dEF1".

2) Gire "  " para seleccionar el peso de los alimentos de 100 a 2000 g.

3) Pulse " START/+30sec. " para iniciar la descongelación.

6. Descongelación por tiempo

1) Pulse " Defrost " dos veces, en la pantalla se muestra "dEF2".

2) Gire "  " para seleccionar el tiempo de descongelación.

3) Pulse " START/+30sec. " para iniciar la descongelación.

7. Menú

1) Pulse "Menu" para elegir el menú, y se mostrarán "A1" a "A8", lo que significa bizcocho, pizza, sopa, carne, pasta, verdura, patata y recalentar.

2) Gire "  " para elegir el peso por defecto a partir del gráfico del menú.

3) Pulse "START/+30sec." para iniciar la cocción.

Ejemplo: Si desea utilizar " Menu" para cocinar verdura de 400 g.

1) Pulse " Menu " seis veces hasta que aparezca "A6".

2) Gire "  " para seleccionar el peso de la verdura hasta que aparezca "400".

3) Pulse " START/+30sec." para iniciar la cocción.

La tabla de menús:

Menú	Peso	Pantalla
A1 Bizcocho	200 g	200 g
	475 g	475 g
A2 Pizza	200 g	200 g
	400 g	400 g
A3 Sopa	200 g	200 g
	400 g	400 g
	600 g	600 g
A4 Carne	200 g	200 g
	400 g	400 g
	600 g	600 g
A5 Pasta	50 g	50 g
	100 g	100 g
	150 g	150 g
A6 Verdura	200 g	200 g
	400 g	400 g
	600 g	600 g
A7 Patata	250 g	250 g
	500 g	500 g
	750 g	750 g
A8 Recalentar	200 g	200 g
	400 g	400 g
	600 g	600 g

8. Temporizador

1) Pulse " Timer/Clock " una vez, en la pantalla LED se mostrará " 0:00 ".

2) Establezca el temporizador.

3) Pulse " START/+30sec. " para iniciar el temporizador.

4) El zumbador sonará cuando se agote el tiempo.

9. Función de consulta

1) En estado de cocción, pulse " Timer/Clock ", se mostrará la hora actual durante 3 segundos.

2) En los estados de microondas, pulse " Microwave ", se mostrará la potencia actual durante 3 segundos.

3) En los estados de grill y cocción combinada, pulse " Grill/Combi. " se mostrará el menú actual durante 3 segundos.

10. Función de bloqueo infantil

Bloqueo: En el modo de espera, pulse " STOP/Cancel " durante 3 segundos; se emitirá un pitido largo que indica que se ha entrado en el modo de bloqueo infantil, y se mostrará el indicador de bloqueo si se ha ajustado la hora; de lo contrario, en la pantalla LED se mostrará "".

Salir del modo de bloqueo: En el estado de bloqueo, pulse " STOP/Cancel " durante 3 segundos; se emitirá un "pitido" largo que indica que se ha cancelado el bloqueo.

Resolución de problemas

Normal	
El horno microondas interfiere en la recepción de la televisión	La recepción de radio y televisión puede verse afectada cuando el horno microondas está en funcionamiento. Se trata de una interferencia similar a la que causan los pequeños electrodomésticos, como la batidora, la aspiradora y el ventilador eléctrico. Se trata de algo normal.
Luz del horno tenue	En la cocción con el horno microondas a baja potencia, es posible que la luz del horno se atenúe. Se trata de algo normal.
Acumulación de vapor en la puerta, salida de aire caliente por las rejillas de ventilación	Al cocinar, puede salir vapor de los alimentos. La mayoría del vapor sale por las rejillas de ventilación. Pero puede acumularse algo de vapor en un lugar más frío, como la puerta del horno. Se trata de algo normal.
El horno se pone en marcha accidentalmente sin comida dentro.	Queda prohibido hacer funcionar la unidad sin ningún alimento en su interior. Es muy peligroso.

Problema	Causa posible	Solución
El horno no se puede poner en marcha.	(1) El cable de alimentación no está bien enchufado.	Desenchúfelo. Vuelva a enchufarlo transcurridos 10 segundos.
	(2) Salta el fusible o el disyuntor del circuito.	Sustituya el fusible o restablezca el disyuntor de circuito (reparado por personal profesional de nuestra empresa)
	(3) Problemas con la toma de corriente.	Pruebe la toma de corriente con otros aparatos eléctricos.
El horno no calienta.	(4) La puerta no está bien cerrada.	Cierre bien la puerta.
La plataforma giratoria de cristal emite ruidos durante el funcionamiento del horno microondas	(5) El punto de apoyo de los rodillos y el fondo del horno están sucios.	Consulte el apartado "Mantenimiento del microondas" para limpiar las partes sucias.



Este electrodoméstico está etiquetado de acuerdo con la Directiva europea 2012/19/UE sobre residuos de aparatos eléctricos y la normativa de 2013 sobre equipos electrónicos relativas a los aparatos eléctricos y electrónicos (RAEE). Los residuos de aparatos eléctricos y electrónicos contienen tanto sustancias contaminantes (que pueden tener un efecto negativo en el medio ambiente) como elementos básicos (que pueden reutilizarse). Es importante que los residuos de aparatos eléctricos y electrónicos se sometan a tratamientos específicos para desechar y eliminar correctamente los contaminantes y recuperar todos los materiales reutilizables. Las personas desempeñan un papel clave a la hora de garantizar que los RAEE no se conviertan en un problema medioambiental. Para ello, es esencial seguir algunas normas básicas:

- Los RAEE no deben recibir el mismo tratamiento que los residuos domésticos.
- Los RAEE deben llevarse a áreas de recogida específicas gestionadas por el ayuntamiento o por una empresa registrada.

En muchos países puede haber servicios de recogida a domicilio para RAEE de gran tamaño. Al comprar un electrodoméstico nuevo, el aparato antiguo puede devolverse al proveedor (que debe hacerse cargo de él de forma gratuita) siempre y cuando tenga características similares y sea de un tipo equivalente al electrodoméstico adquirido.



La superficie que queda accesible puede calentarse durante el funcionamiento.

Datos de bajo consumo según el Reglamento (UE) 2023/826 de la Comisión.

Condición	**Consumo eléctrico**	**Periodo tras el cual el equipo alcanza automáticamente la condición**
Modo de espera con visualización de información o estado	0,8 W	20 min

Cod38900857-4