Placa de inducción SaphirMatt® SE Serie 6000 Flex de 60 cm

TO63IQ00IT

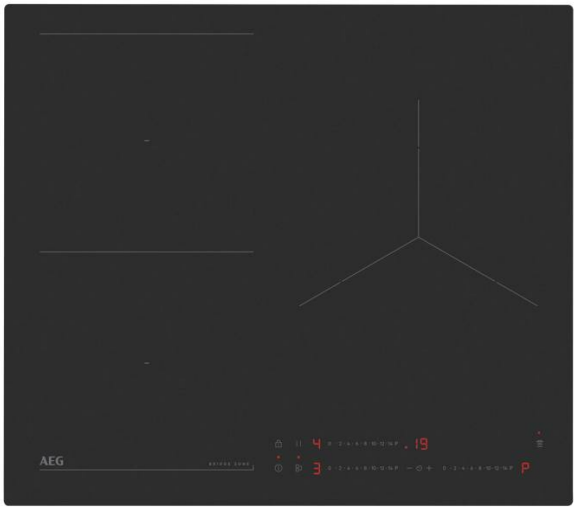



Combina dos zonas para mayor superficie de cocción
La placa de inducción 6000 Bridge permite usar cómodamente grandes utensilios. El botón Bridge une dos zonas de cocción para que puedas usar recipientes grandes o largos. La zona unida compartirá el mismo ajuste de temperatura y tiempo.

Placa de inducción SaphirMatt® SE Serie 6000 Flex de 60 cm de 3 zonas (28 cm y 2x21 cm), función Puente, controles deslizantes independientes (0-14 nievles con PowerBoost), función Pausa, bloqueo de seguridad, sistema Hob2Hood de conexión automática con una campana compatible, instalación al ras, sin marco

Ventajas y características



Flexibilidad al cocinar con la función Bridge
La función Bridge te permite conectar dos zonas de cocción separadas para crear una grande y unificada. Esto significa que se crea una distribución uniforme del calor en toda la superficie: perfecta para ollas más grandes o planchas.



Una placa de cocción mate con una belleza duradera
El sutil acabado negro mate de la placa SaphirMatt® SE aguanta el uso diario y ofrece hasta tres veces más resistencia a los arañazos que la superficie de una placa estándar. Con una elegancia suave y discreta, se integra perfectamente en los diseños de cocinas modernas*.

* Basado en pruebas de abrasión realizadas por un laboratorio suizo externo de conformidad con la norma internacional IEC 60068-2-70. La visibilidad de los arañazos se evalúa internamente en comparación con nuestras placas vitrocerámicas estándar sin tratamiento ni recubrimiento especial.



Hob2Hood®: La campana extractora manos libres
La función Hob2Hood® conecta la placa y la campana. La campana de cocina ajusta automáticamente la velocidad del ventilador en función de la temperatura, sin necesidad de mover un dedo. Para una extracción potente cuando estás dorando la comida. Y para una extracción silenciosa

Menos pasos y mayor control gracias a los controles Direct Touch
La interfaz de usuario de los controles Direct Touch usa una simple numeración del 1 al 14 para ajustar la temperatura que se necesita sin que tener ir repitiendo pulsaciones con los botones +/-.



Calor más rápido con PowerBoost
Un chorro de rapidez. Se acabó el esperar mucho a que rompa a hervir el agua. La función PowerBoost produce un golpe de calor instantáneo. PowerBoost es perfecta para aquellas tareas que requieren poder hervir rápidamente en un utensilio de gran tamaño.

- Inducción total
- Direct Control: tecnología de control táctil deslizante
- Posición de los controles: Frontal derecho
- Controles iluminados
- Función Power
- Detección de recipientes
- Rápido calentamiento automático
- Interruptores de encendido y apagado.
- Función de bloqueo
- Sistema seguridad niños.
- Bloqueo de seguridad
- Señal acústica con opción de desconexión
- Count Up, Temporizador de avance de contador
- Función de temporizador
- Control Opti Heat
- Fácil instalación gracias al sistema sin herramientas
- Color principal: Negro mate

Placa de inducción SaphirMatt® SE Serie 6000 Flex de 60 cm

TO63IQ00IT

Especificaciones de producto

Tipo	de inducción
Tamaño (cm)	60
Panel de control	Deslizante independiente
Estética	Sin marco
Dimensiones	580x510
Ancho hueco (mm)	560
Fondo hueco (mm)	490
Conexión Hob2Hood	Sí
Cocción Asistida	No
Voltaje (V):	220-240/400V2N
Potencia total (W)	7200
Zona cocción frontal dcho.	1800 / 2800 / 3500 / 3600 W / 180 / 280 mm
Zona cocción frontal izdo.	2300-3200W/210mm
Zona cocción posterior izdo.	2300-3200W/210mm
Funciones de control	Indicador de calor residual en tres niveles, Avisador acústico, Calentamiento automático, Programa intensivo, Bloqueo de seguridad, Cronómetro, Gestión de cocción flexible , Conexión Hob2Hood, Bloqueo de panel de control, Función Puente, Avisador de minutos, Función Pausa, Desactivar sonidos, Temporizador
Seguridad de la placa	Desconexión automática

Avisador acústico	Sí
Bloqueo de seguridad	Sí
PowerSlide	No
Función Puente	Sí
Función Pausa	Sí
Cronómetro	Sí
Temporizador	Sí
Función PowerBoost	Sí
Indicador de calor residual	Sí
Encendido electrónico	No
Gas butano/propano	No aplica
Termopar	No
Parrillas	No lleva
Color	Negro mate
Frecuencia (Hz)	50-60
Longitud del cable (m)	1.5
Tipo de enchufe	No incluye enchufe
Consumo de energía Modo Apagado (W)	0.3
Peso bruto	11.98
Peso neto con todos los accesorios: (kg)	11.22
Suministro de gas	No
Profundidad del embalaje	600
Altura del embalaje	118
Volumen del paquete en litros	48.01

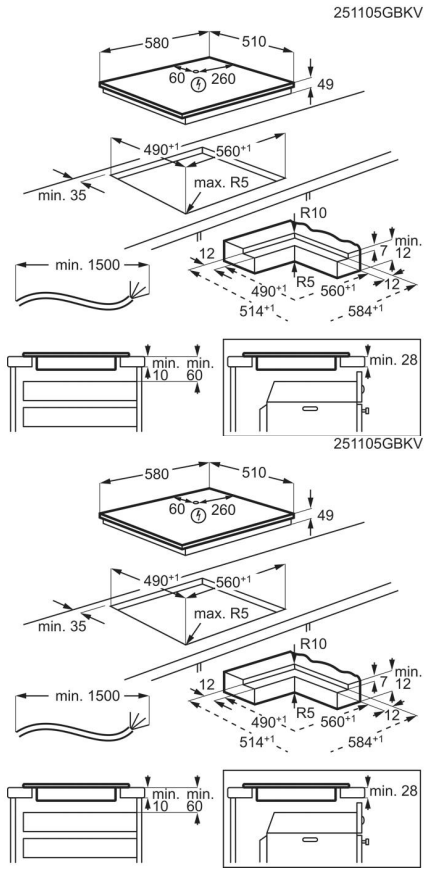

AEG

Placa de inducción SaphirMatt® SE Serie 6000 Flex de 60 cm

TO63IQ00IT

