Placa de inducción Serie 500 Induction de 4 zonas y 60 cm

LIT6043



Calentamiento rápido y potente
Las placas de inducción de la Serie 500 con Powerboost calientan el doble de rápido que una placa radiante, de manera eficiente y con respuesta inmediata a los mandos de control de temperatura.

Placa de inducción biselada extraplana Infinite de 60 cm con 4 zonas de cocción, Función Hob2Hood de control automático con una campana compatible, Control táctil, Temporizador, Función Pausa, Anclaje Easy Fix

Ventajas y características



Powerboost, el calentamiento por inducción aún más rápido
Las placas de inducción con Powerboost calientan el doble de rápido que las placas radiantes, de forma eficiente y con respuesta inmediata a la temperatura.



Hob2Hood, conexión automática entre placa y campana
Hob2Hood conecta la placa con una campana compatible y regula de forma inalámbrica la potencia de extracción sin que tengas que activarla tú, a no ser que quieras. Se regula dependiendo de la potencia seleccionada en la placa.



Control táctil, acceso a todas las funciones con un solo toque
Accede a los ajustes a través de la superficie de vidrio cerámico, sensible al tacto, y podrás aumentar o disminuir fácilmente la temperatura. Sin botones ni mandos giratorios que sobresalgan es además muy fácil de limpiar.



Función PowerBoost, calor intenso al instante
Activa la función PowerBoost para conseguir un golpe de calor al instante. Es perfecta para cocinar más rápido. Puedes hervir agua más rápido que antes y calentar las sartenes cuando quieras.



Temporizador independiente, controla el tiempo del proceso de cocción.
El temporizador independiente y regulable de cada zona de cocción de permite controlar los tiempos de cada receta sin problemas. Se puede ajustar hasta un tiempo máximo de una (1) hora y te avisa con precisión desconectando la zona de cocción seleccionada cuando el tiempo a

- Inducción total
- Biselada
- Mandos digitales
- Posición de los controles: Frontal derecho
- Controles iluminados
- Función Power
- Detección de recipientes
- Zona frontal izquierda:Inducción, 2300-3700W/210mm
- Zona trasera izquierda:Inducción,1800 / 2800 W / 180 mm
- Zona frontal medio:No,
- Zona media trasera:No,
- Zona frontal derecha: inducción,1400 / 2500 W / 145 mm
- Zona posterior derecha: Inducción,1800-2800W/180mm
- Rápido calentamiento automático
- Interruptores de encendido y apagado.
- Sistema seguridad niños.
- Bloqueo de seguridad
- Señal acústica con opción de desconexión
- Función de temporizador
- Función CleverHeat™, 3 niveles de calor residual
- Fácil instalación gracias al sistema sin herramientas
- Color principal: Negro

Placa de inducción Serie 500 Induction de 4 zonas y 60 cm

LIT6043

Especificaciones de producto

Tipo	de inducción
Tamaño (cm)	60
Panel de control	Táctil independiente
Estética	Biselada
Potencia total (W)	7200
Dimensiones	590x520
Zona cocción frontal izdo.	2300-3700W/210mm
Zona cocción frontal dcho.	1400 / 2500 W / 145 mm
Zona cocción posterior dcho.	1800-2800W/180mm
Zona cocción posterior izdo.	1800 / 2800 W / 180 mm
Funciones de control	Indicador de calor residual en tres niveles, Avisador acústico, Calentamiento automático, Programa intensivo, Bloqueo de seguridad, Gestión de cocción flexible , Conexión Hob2Hood, Bloqueo de panel de control, Avisador de minutos, Función Pausa, Desactivar sonidos, Temporizador
Color	Negro
Ancho hueco (mm)	560
Fondo hueco (mm)	490
Voltaje (V):	220-240V/400V2N
Frecuencia (Hz)	50-60
Longitud del cable (m)	1.5
Tipo de enchufe	No incluye enchufe

Gas butano/propano	No aplica
Consumo de energía Modo Apagado (W)	0.3
PNC	949 492 622
EAN	7333394017488
Código de producto	ER Open
Altura del embalaje	125
Profundidad del embalaje	600
Anchura del embalaje	678
Peso bruto	11.6

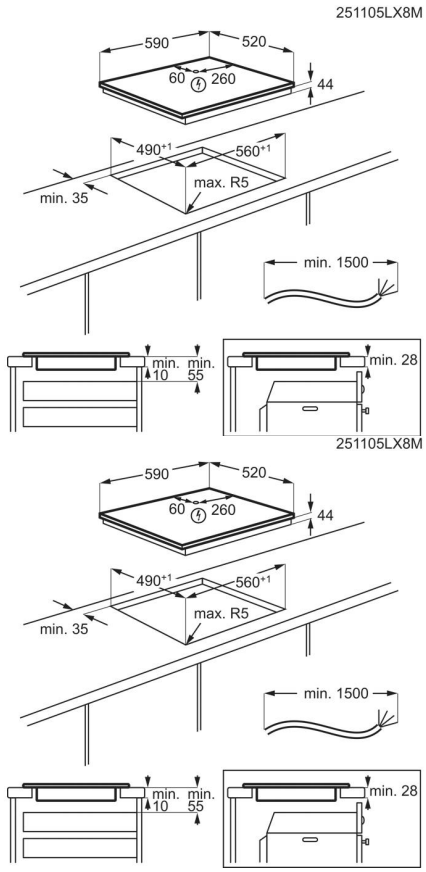

Placa de inducción Serie 500 Induction de 4 zonas y 60 cm

LIT6043