Horno multifunción Serie 6000 SenseCook con Display LED Explore

OS6PB51AM



Sonda térmica, mejores resultados y más sabor
Los hornos multifunción de la Serie 6000 SenseCook® con sonda térmica te permiten monitorizar el proceso de cocción con precisión y lograr resultados perfectos según tu gusto personal.

Horno pirolítico multifunción Serie 6000 SenseCook AirFry con Display LED Explore, de 71 litros, 10 funciones y 45 programas automáticos, mandos escamoteables Inox, sonda térmica, bandeja AirFry, puerta de 4 cristales, Inox Infinity y tirador Inox Infinity

Ventajas y características



Sonda térmica: para un control preciso de la temperatura
La sonda térmica te permite supervisar precisamente la cocción para lograr resultados perfectos sea cual sea la receta. El horno te permitirá saber cuándo el plato haya alcanzado la temperatura correcta.



EXPlore. Fácil acceso a las funciones del horno
EXPlore te permite controlar los ajustes de tu horno de manera sencilla para saber lo que ocurre con la cocción. Con la pantalla LED, 5 botones táctiles y dos mandos giratorios, puedes ver fácilmente la hora, la temperatura y el progreso de tu plato.



AirFry. Resultados crujientes y dorados con poco o nada de aceite.
El horno AirFry viene con una bandeja adicional que permite una mayor circulación de aire. El resultado son alimentos crujientes y cocidos de manera uniforme, como papas fritas, verduras y alitas de pollo, con poco o nada de aceite.



Limpieza pirolítica. La función de autolimpieza
Con altas temperaturas, la función de limpieza pirolítica convierte la grasa y los residuos de comida en ceniza, para que puedas limpiar el horno fácilmente con un paño húmedo.



Cocina multinivel. Calor uniforme en todo el horno
La cocina multinivel con su aro de calentamiento adicional te permite calentar tus platos de manera uniforme y homogénea con hasta tres bandejas de horno llenas.

- Horno independiente
- Horno multifunción
- Funciones de cocción del horno: AirFry, Calor inferior, Cocción convencional/tradicional, Descongelar, Congelados, Grill, Turbo + Horneado sin extraer la humedad, Función Pizza, Turbo, Grill Turbo
- Con 3 niveles de cocción
- Función Booster
- Termómetro para carne
- Limpieza pirolítica con recordatorio automático
- Propuesta automática temperatura
- Regulación electrónica temperatura
- Función de bloqueo electrónico
- Sistema seguridad de desconexión automática
- Indicadores de calor residual
- Mandos escamoteables

Horno multifunción Serie 6000 SenseCook con Display LED Explore

OS6PB51AM

Especificaciones de producto

Color	Inox antihuellas
Clase	Clase A+
Medidas hueco (mm)	590x560x550
Funciones de cocción	AirFry, Calor inferior, Cocción convencional/tradicional, Descongelar, Congelados, Grill, Turbo + Horneado sin extraer la humedad, Función Pizza, Turbo, Grill Turbo
Conectividad	Sin conectividad
Potencia total (W)	3500
Familia	Multifunción
Panel	Display LED Explore
Capacidad útil (L)	71
Limpieza	Pirolítica
Medidas (mm)	594x595x567
Mandos	Escamoteables metálicos
Máx. Potencia grill (W)	2300
Potencia máxima (W)	3500
Temperaturas	30°C - 300°C
Superficie máxima de cocción	1424
Iluminación	1, Cenital halógena
Índice de eficiencia energética	81.2
Consumo energético en modo estándar (kWh/ciclo)	1.09
Consumo energético en circulación forzada (kWh/ciclo)	0.69
Potencia (lámpara)	40
Fuente de energía	Eléctrico
Tipo de producto	Horno multifunción
Nivel de ruido dB(A)	48
Peso bruto	35
Peso neto con todos los accesorios: (kg)	34
Bandejas	1 Bandeja AirFry, 1 grasera gris esmaltada
Parrillas	1 parrilla cromada
Carriles	Ranuras laterales de inserción fácil
Longitud del cable (m)	1.5
Tipo de enchufe	Schuko
Accesorios incluidos	1 Carril TR1LV, Tornillos de madera
Material de la cavidad	Esmalte gris
Nº de cavidades	1
Código de producto	944 035 190
Código EAN	7333394111322
Voltaje (V):	220-240
Fusible requerido (A)	16
Serie	6000
Familia	SenseCook
Modelo	OS6PB51AM

PSGBOV180DE0000F

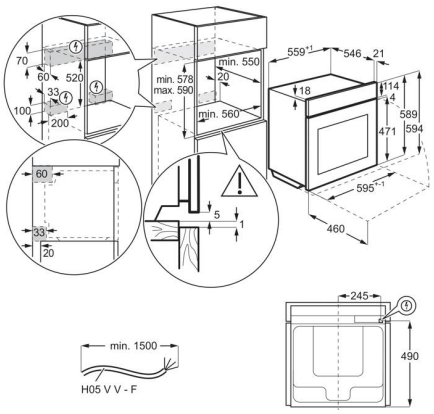

PSGBOV180DE0000G

