Secadora con Bomba de Calor Serie 9000 AbsoluteCare® Plus de 10.0 kg

TR931BBPBC



Secado uniforme en todo tipo de prendas. Cada fibra analizada y protegida.
Seca con toda confianza. Las Secadoras AEG de la Serie 9000 AbsoluteCare® Plus ofrecen un secado de precisión y cuidado superiores gracias a la tecnología 3DScan y al sistema AbsoluteCare®. Analizan el nivel de humedad dentro de cada prenda garantizando un secado uniforme incluso en prendas con distintas capas de tejido. Tu ropa

Secadora con Bomba de Calor Serie 9000 AbsoluteCare® Plus con 3D Scan de 10 kg, certificado Woolmark Green y programa Outdoor, Conectividad, puerta Negra y panel Negro, motor Inverter y filtro EasyClean

Ventajas y características



TECNOLOGÍA 3DSCAN. EDREDONES/PLUMAS COMO NUEVOS. RENDIMIENTO 100 %*
La tecnología 3DScan ofrece la máxima precisión y cuidado en el secado. Escanea hasta 10 cm de profundidad para detectar la humedad de las prendas. Todas tus prendas, incluidas las chaquetas de plumas y los edredones, se secan de forma uniforme y se mantienen mullidas y

* Basado en una prueba de resistencia térmica externa para prendas secadas con tecnología 3DScan, realizada según la norma ISO 11092.

AbsoluteCare® - no encoge, garantizado
AbsoluteCare® utiliza tecnología de bomba de calor, junto con movimientos precisos del tambor y temperaturas para secar tu ropa de manera segura, incluso tus prendas delicadas. Asegura que la lana no se encoja y que la seda no pierda su forma. Restaura la impermeabilidad de la ropa de exterior y

Comparable con el secado en plano



AEG Connected, lo último en interacción remota con tu electrodoméstico
Usa My AEG Care para personalizar tus ajustes y recibir consejos y sugerencias inteligentes. Personaliza tus ciclos de lavado y envía instrucciones a tu aparato para adaptarlo a tus hábitos y necesidades. Atención y cuidado fácil e inteligente a través de tu teléfono móvil.



MIXDRY: SECA PRENDAS DE ALGODÓN CON SINTÉTICAS, SIN SEPARAR Y SIN ESFUERZO
MixDry seca las prendas de algodón y sintéticas de manera uniforme, sin secarlas en exceso ni dejarlas húmedas. No es necesario clasificarlas.*

* Probado con una carga de 5 kg compuesta por prendas de algodón y sintéticas.



El ciclo de higiene elimina más del 99% de bacterias y virus* en el secado.
El ciclo de higiene con certificación Swissatest funciona a más de 60°C, higienizando durante el proceso de secado y eliminando el 99,9 % de virus y bacterias.* Ahora ya es posible secar edredones, almohadas y otras prendas con total confianza.

* Testado para Candida albicans, el bacteriófago MS2 y Escherichia coli en una prueba externa realizada por Swissatest Testmaterialien AG en 2021 (informe de prueba nº. 20212038).

- Capacidad de secado: 10.0 kg
- La tecnología de bomba de calor consigue resultados nunca antes vistos en materia de eficienia energética
- Panel con texto Portugués, Español
- Display LCD
- Indicadores status secado: Anti-arrugas / fin, Enfriado, Seco armario, Secado, Secado extra, Fácil plancha
- Indicadores de: Limpieza condensador, Limpiar filtro, Depósito lleno
- Iluminación interior para una óptima visibilidad del tambor de la secadora
- Tambor de acero inoxidable
- Posición y capacidad del depósito condensación: Panel left recycled, 5.56
- Patas: 4 patas ajustables

AEG

Secadora con Bomba de Calor Serie 9000 AbsoluteCare® Plus de 10.0 kg

TR931BBPBC

Especificaciones de producto

Clase de eficiencia energética (Norma (UE) 2017/1369)	B
Clase de la eficiencia de condensación	A
Emisiones de sonido ambiente, Clase (EU 2017/1369)	B
Tipo de producto	Secadora con Bomba de Calor
Capacidad de secado en kg	10.0
Certificado Woolmark	Woolmark Green
Tipo de filtro de grasa	Filtro Easy Clean
Nº Registro EPREL	2790368
Panel	Display LED Grande
Indicadores	Limpieza condensador, Limpiar filtro, Depósito lleno
Lista de Programas	Ropa de cama XL, Algodón , Delicados, Anoraks de plumas, Edredón, Eco, Higiene, MixDry, Outdoor, Rápido de 3 kg, Sintéticos, Lana
Funciones	Antiarrugas +, Tipo de secado, Apagar alarma, Termina en, On/Off, Inicio remoto, Silencioso, Inicio/Pausa, Sincronizar secado, Tiempo de secado
Instalación	de libre instalación
Nivel de ruido dB(A) (EU 2017/1369)	62

Clase energética comercial	B
Consumo estándar del programa Eco en kW/h	1.96
Consumo de energía ponderado en kW/h por 100 ciclos de lavado del programa eco 40-60 (EU 2017/1369)	98
Consumo del programa Eco con carga completa en kW/h	1.66
Porcentaje de eficiencia de condensación	94
Eficiencia media de condensación del programa ECO a Media Carga	94
Eficiencia media de condensación del programa ECO a Carga Completa	94
Duración del programa ECO	3:59
Índice de eficiencia energética (EU 2017/1369)	50
Consumo de energía del programa eco en kW/h por ciclo (EU 2017/1369)	0.98
Consumo ponderado de energía del programa ECO en kW/h	0.98
Duración ponderada del programa ECO	2:32
Duración del programa ECO a Media Carga	2:05

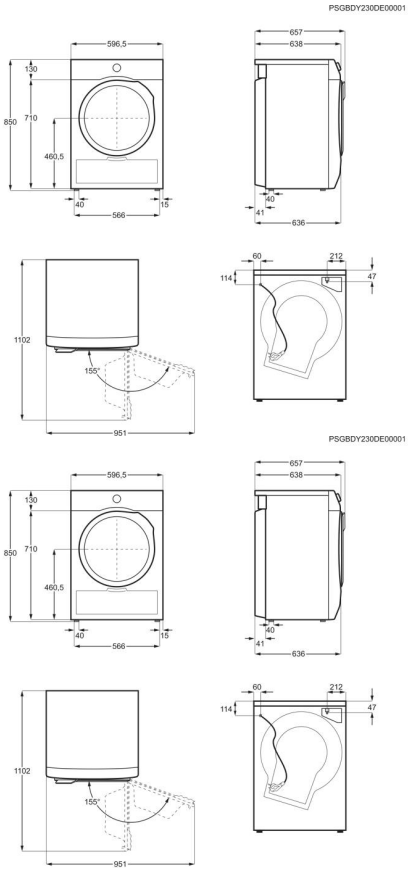

AEG

Secadora con Bomba de Calor Serie 9000 AbsoluteCare® Plus de 10.0 kg

TR931BBPBC

